相　　数	2	相 电 流 (A)	6.5
步 距 角	1.8°	相 电 阻 (Ω)	0.66
绝缘电阻	100MΩMin, 500VDC	相 电 感 (mH)	14.1
绝缘等级	B	保持转矩 (N.cm)	2100

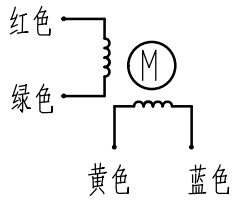

外形尺寸: unit = mm

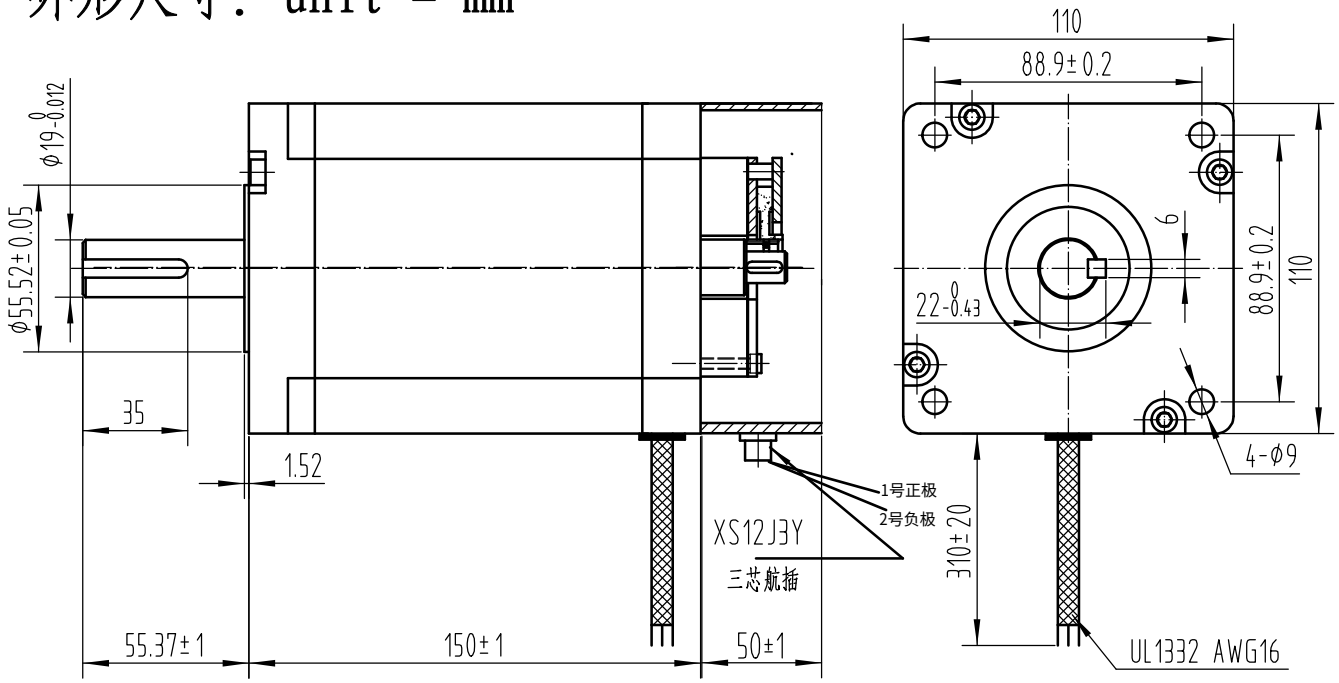

电机特殊特征描述

- ☐ 前端盖
- ☐ 后端盖
- ☑ 定　子
- ☐ 转　子
- ☑ 引出线

备注:

有标识的为非标部件

借 (通) 用 件 登 记								
旧底图总号							外形参数	
底 图 总 号								
签　字	标记	处数	分 区	更改文件号	签 名	年、月、日	三角视图	共　张　第　张
日　期	设 计			标准化			阶段标记 / 重量 / 比例	110A20-Z
				校 对			1:1	
档案员 日 期	审 核			会 签			深圳锐特机电技术有限公司	
	工 艺			批 准				