REVISIONS 修订栏		
REV. 版本号	DESCRIPTION 描述	DATE 日期
-	首次发布	2024/4/11

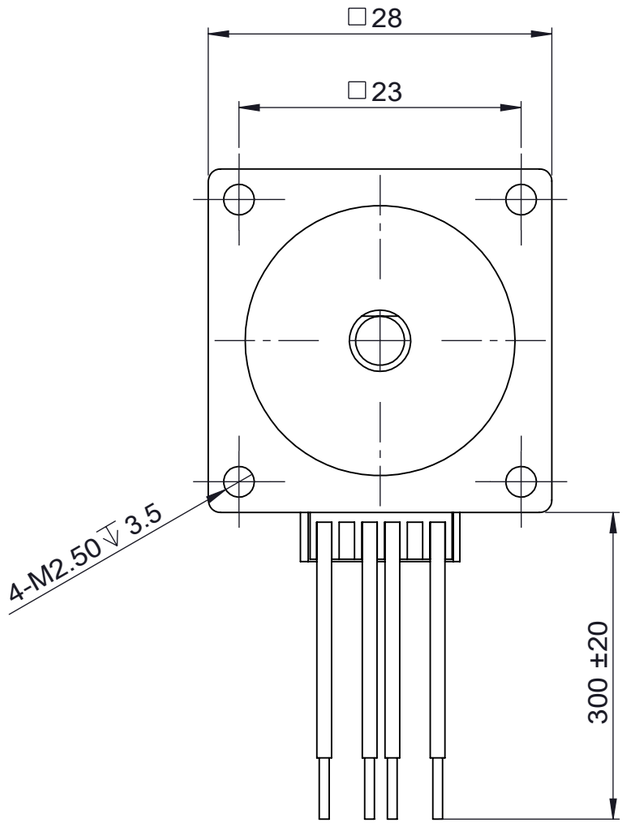

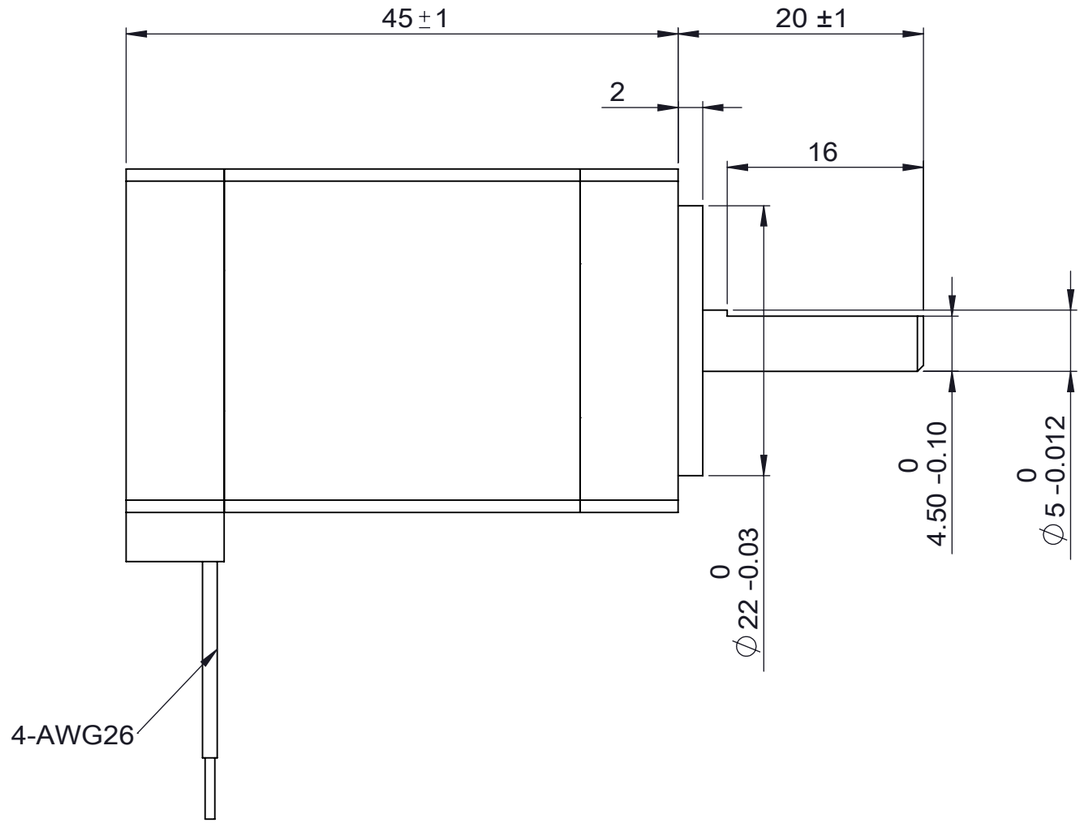

技术参数 technical parameter				
轴向最大负载	Maximum axial load	8N	轴向间隙 Axial clearance	0.08mmMAX(450g)负载
径向最大负载	Maximum radial load	20N	径向间隙 Radial clearance	0.02mmMAX(450g)负载
步距角	Step angle	1.8°	环境温度 Operating temperature	-20℃~+50℃
额定电压	Rated voltage	3.6V	温升 Heat rise	80 K
额定相电流	Rated current/phase	1A	保持力矩 Holding torque	0.12Nm
额定电阻	Rated resistance/phase	3.6Ω±20%	减速箱速比 Speed ratio of reducer	无
额定电感	Rated inductance/phase	4mh±20%	绝缘电阻 Insuation resistance	100MΩ（500VDC)
绝缘等级	Insulation class	B级		

注意事项：

1. 电机螺杆不得承受径向负载，不能夹装或者硬物敲击。
2. 电机必须轻拿轻放，拿取时请拿电机本体，勿手拎引出线。
3. 使用期间有任何问题请与厂家联系，请勿私自拆解电机。
4. 电机螺杆已经涂覆专用油脂，如需再加油脂请与厂家联系。
5. 电机接线顺序为：A+黑线，A-绿线；B+红线，B-蓝线。

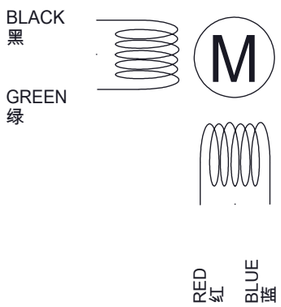

CW ↓ ↑ CCW

Exciting Sequence
励磁顺序

STEP	A+	A-	B+	B-
1	+	+	-	-
2	-	+	+	-
3	-	-	+	+
4	+	-	-	+
5	+	+	-	-

CUSTOMER 客户:
024

UNLESS OTHERWISE SPECIFIED, REMOVE ALL BURRS, BREAK SHARP EDGES 0.5mmMAX.
未注倒角最大 0.5mm。

DIMENSIONS ARE IN MILLIMETERS.
TOLERANCES AS BELOW:
尺寸单位为毫米（mm).未注公差按以下标准：

DECIMALS:	X	±0.38
DECIMALS:	X.X	±0.25
DECIMALS:	X.XX	±0.13
DECIMALS:	X.XXX	±0.013
ANGLES:	±2°	

技术规格书

HYBRID STEPPING MOTOR： 混合式直线步进电机

Specification

PART NUMBER 图号:
28AM01-Q

FIRST ANGLE PROJECTION
第一视角:

CLIENT SIGN客户签字:
DESIGNED BY 设计:
CHECK 审核：

SCALE 比例: 1:1

SHEET 页码：第 1 页 共 1 页

DATE 日期： 2024/4/11