| REVISIONS 修订栏 | | |
|---|---|---|
| REV. 版本号 | DESCRIPTION 描述 | DATE 日期 |
| - | 首次发布 | 2024/5/31 |

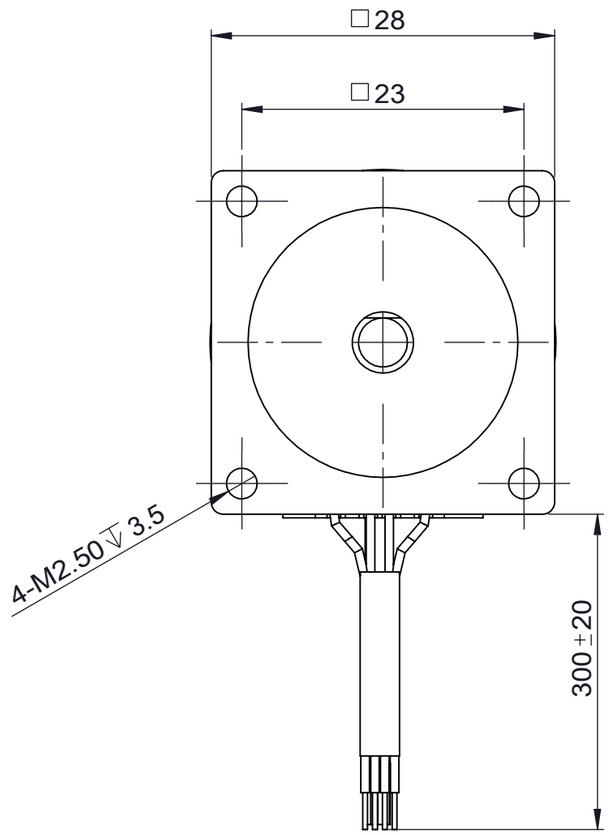


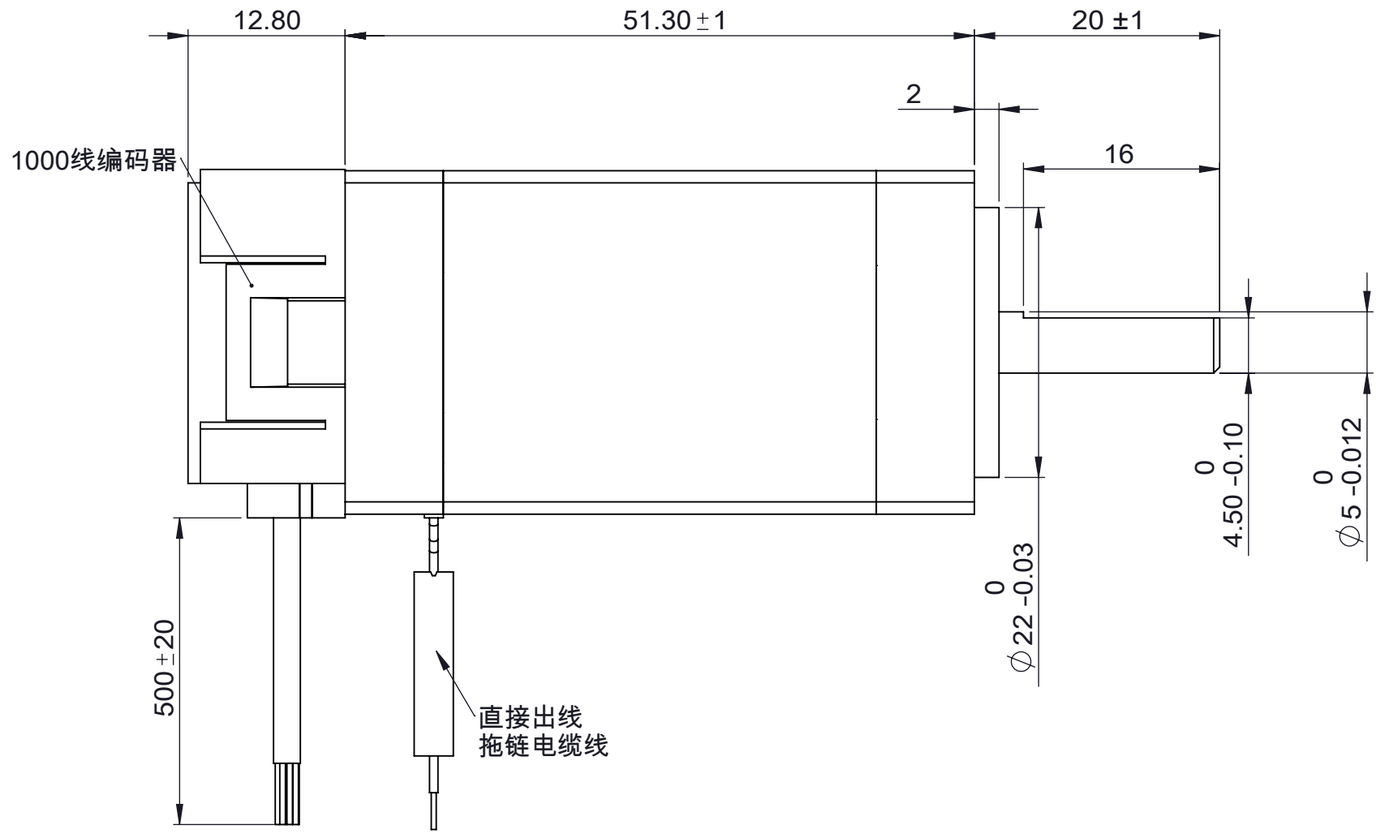


| 编码器接线定义 | |
|---|---|
| 红red | VCC |
| 黑black | GND |
| 绿green | A+ |
| 棕brown | A- |
| 白white | B+ |
| 灰gray | B- |
| 黄yellow | Z+ |
| 橙orange | Z- |

| 技术参数 technical parameter | | | | |
|---|---|---|---|---|
| 轴向最大负载 | Maximum axial load | 8N | 轴向间隙 Axial clearance | 0.08mmMAX(450g)负载 |
| 径向最大负载 | Maximum radial load | 20N | 径向间隙 Radial clearance | 0.02mmMAX(450g)负载 |
| 步距角 | Step angle | 1.8° | 环境温度 Operating temperature | -20℃~+50℃ |
| 额定电压 | Rated voltage | 4.1V | 温升 Heat rise | 80 K |
| 额定相电流 | Rated current/phase | 1A | 保持力矩 Holding torque | 0.18Nm |
| 额定电阻 | Rated resistance/phase | 4.1Ω±20% | 减速箱速比 Speed ratio of reducer | 无 |
| 额定电感 | Rated inductance/phase | 5.7mh±20% | 绝缘电阻 Insuation resistance | 100MΩ（500VDC） |
| 绝缘等级 | Insulation class | B级 | | |

注意事项：

1. 电机螺杆不得承受径向负载，不能夹装或者硬物敲击。
2. 电机必须轻拿轻放，拿取时请拿电机本体，勿手拎引出线。
3. 使用期间有任何问题请与厂家联系，请勿私自拆解电机。
4. 电机螺杆已经涂覆专用油脂，如需再加油脂请与厂家联系。
5. 电机接线顺序为：A+黑线，A-绿线；B+红线，B-蓝线。

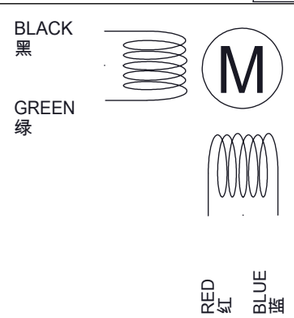


CW ↓ ↑ CCW

Exciting Sequence
励磁顺序

| STEP | A+ | A- | B+ | B- |
|---|---|---|---|---|
| 1 | + | + | - | - |
| 2 | - | + | + | - |
| 3 | - | - | + | + |
| 4 | + | - | - | + |
| 5 | + | + | - | - |

CUSTOMER 客户:

UNLESS OTHERWISE SPECIFIED, REMOVE ALL BURRS, BREAK SHARP EDGES 0.5mmMAX.
未注倒角最大 0.5mm。

DIMENSIONS ARE IN MILLIMETERS.
TOLERANCES AS BELOW:
尺寸单位为毫米（mm).未注公差按以下标准：

| | | |
|---|---|---|
| DECIMALS: | X | ±0.38 |
| DECIMALS: | X.X | ±0.25 |
| DECIMALS: | X.XX | ±0.13 |
| DECIMALS: | X.XXX | ±0.013 |
| ANGLES: | ±2° | |

# 技术规格书

HYBRID STEPPING MOTOR： 混合式直线步进电机

# Specification

PART NUMBER 图号:
28AM013EC-Q

FIRST ANGLE PROJECTION
第一视角:

CLIENT SIGN客户签字:
DESIGNED BY 设计:
CHECK 审核：

SCALE 比例: 1:1

SHEET 页码：第 1 页 共 1 页

DATE 日期： 2024/5/31