永磁交流伺服电动机规格书

PERMANENT MAGNET AC SERVO MOTOR SPECIFICATION

版本 REV	变更号 ECN NO	变更内容 CONTENT CHANGED	处数 NO.	日期 DATE	设计 DESIGN

制动器规格	
额定电压	DC24V±10%
功率	7.6W,20℃
静摩擦扭矩	≥1.5N.M,20℃
衔铁吸合时间	<60ms
衔铁释放时间	<20ms

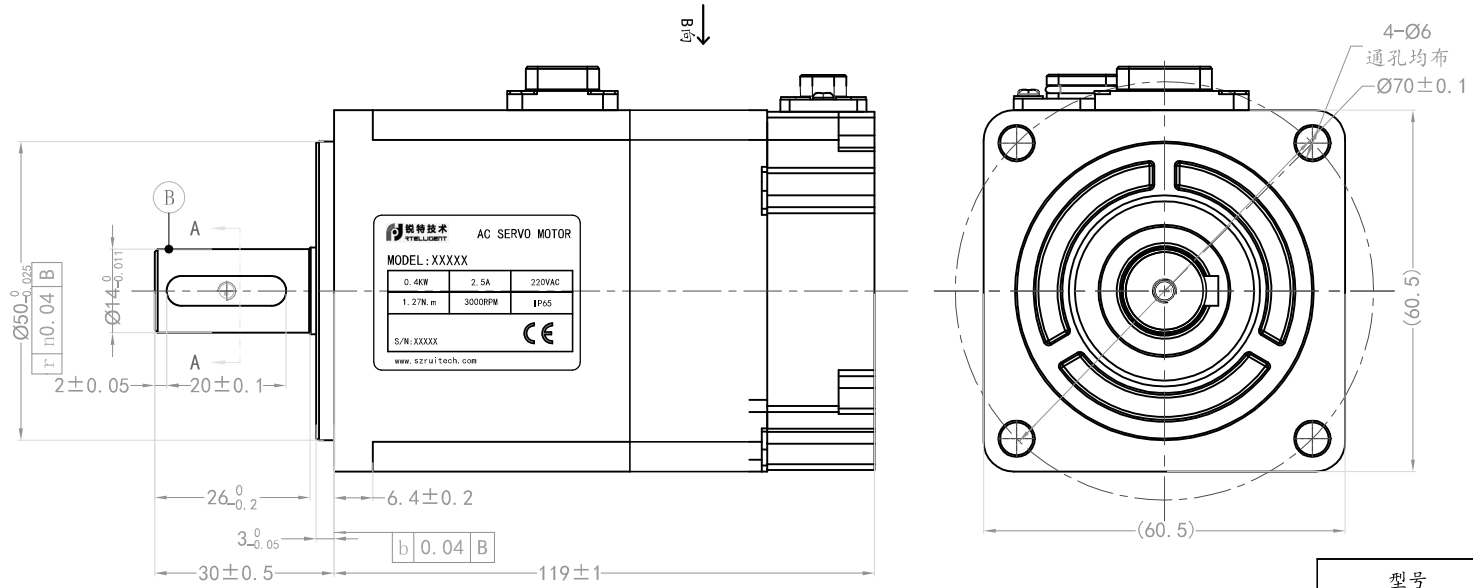

使用说明:

Instructions

使用环境温度-20—55° C不结冰

Operating ambient temperature -20—55 ° C no ice

使用环境湿度20%—80%RH不结露

Operating environment humidity 20%—80%rh no condensation

1000m以下使用，1000m以上请降额使用，具体参照海拔降额曲线

Foruse below1000m, please reduce the rating for use above 1000m.

Refer to the altitude derating curve for details

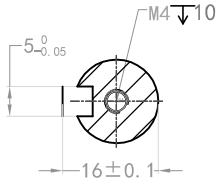

SECTION A-A

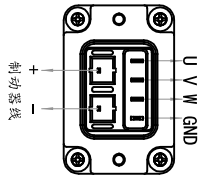

动力线底座

B向视图

编码器线底座

型号 Model	编码器 encoder
RSDA-H06J1330C-Z V3.1	17位单圈磁编 17 bit single coil magnetic encoder
RSDA-H06G1330C-Z V3.1	17位多圈磁编 17 bit multi coil magnetic encoder
RSDA-H06L1330C-Z V3.1	23位多圈光电 23 bit multi turn photoelectric

参数列表

parameters List

额定电压 Rated Voltage(V)	220V	线电阻 Line-Line Resistance (Ω)	5.5±10% (20℃)
额定功率 Rated Power (W)	400	线电感 Line-Line Inductance (mH)	9.7±20% (20℃)
额定电流 Rated Current(A)	2.5	转动惯量 Rotor inertia($\times 10^{-4}$kg/m^2)	0.55
峰值电流 Peak Current(A)	5	绝缘等级 Insulation Class	F
额定转速 Rated Speed (rpm)	3000	绝缘电阻 Insulation resistance	DC1000V ≥20M□
最高转速 Peak Speed (rpm)	5000	防护等级 Protection class	IP65
额定转矩 Rated Torque(N.M)	1.27	允许最大径向负载Maximum allowable radial load(N)	210
峰值转矩 Peak Torque(N.M)	2.54	允许最大轴向负载Maximum allowable axial load(N)	50
反电势 Voltage Constant(V/Krpm)	38.7	重量 Weight(kg)	
力矩系数Torque Coefficient(N.M/A)	0.5		

编码器接线顺序(其中5、6号为多圈和光电编码器用)

magnetic encoder wiring sequence

(numbers 5 and 6 are used for multi turn and photoelectric encoders)

序号 Serial number	1	2	3	4	5	6	7
颜色 Color	屏蔽	白 White	黑 Black	蓝 Blue	紫 Purple	红 Red	黄 Yellow
定义 Definition	PE	VCC	GND	SD+	SD-	BAT+	BAT-

电机绕组接线顺序

Motor winding wiring sequence

序号 Serial number	1	2	3	4
颜色 Color	红 Red	白 White	黑 Black	黄绿 Yellow/Green
定义 Definition	U	V	W	PE

CTQ SIGN: Customer Process Law

材料符合ROHS要求All Material Are To Be Rohs Compliant

NAMES	SIGNATURE	DATE
设计 DESIGN		
标准化 STANDARD		
审核 CHECK		

Unspecified tolerance

常规公差:Torlerances
角度Angles±0.1°
倒角Chamfer±0.3

Unit:mm
GB/T1804-M
ISO2768-1 ClassM

锐特技术 RTELLIGENT

深圳锐特机电技术有限公司
Shenzhen Rtelligent Technology Co,Ltd

视角 FIRST ANGLE METHOD	比例 SCALE	单位 UNIT	变更标识 ECN SIGN	名称 TITLE	
	1:1	mm	*	图号 DWG.NO	
件号 PART NUMBER	1	版本 REV	A	表单编号 Form Code	