标记(Mark)	处数(No.)	更改文件号(File change No.)	更改内容(Content changed)	签名(Signature)	日期(Date)

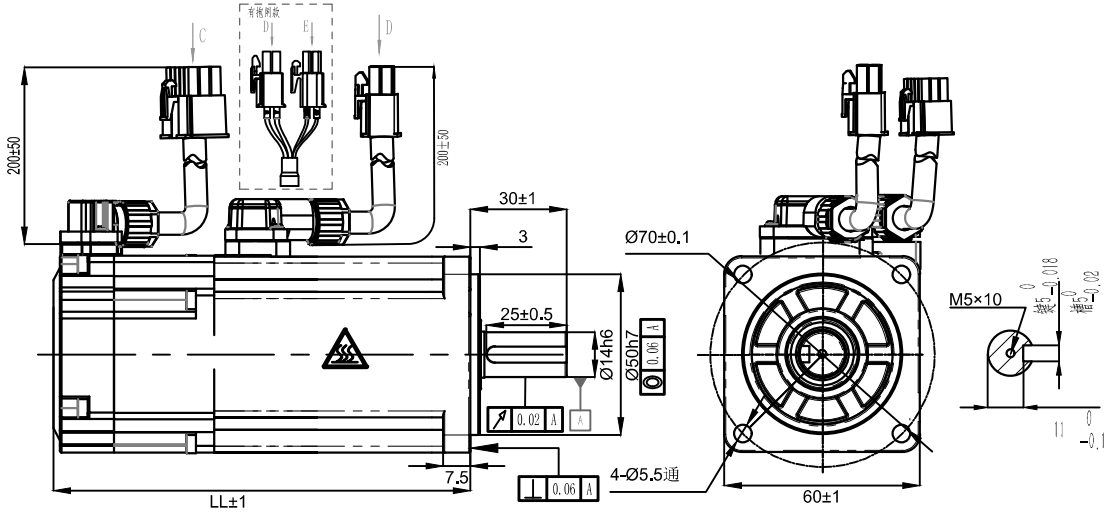

技术要求：

1. 未注尺寸公差按±0.2；
2. 虚线框和[]内为带刹车电机参数。

技术规格：	
额定电压（V）	220
额定功率（W）	400
转子极对数（p）	5
额定力矩（N·m）	1.27
瞬时最大力矩（N·m）	4.5
额定转速/最大转速（rpm）	3000/5000
额定电流（A（rms））	2.8±10%
瞬时最大电流（A（rms））	9.8±10%
力矩系数（N·m/A（rms））	0.46±10%
反电势系数（$\times10^{-3}$V/rpm）	29±10%
电阻（Ω）	3±10%（20℃）
电感（mH）	7.8±20%（20℃）
转动惯量（$\times10^{-4}$kg·m^2）	0.68[0.73]±10%
最大径向负载（N）	245
最大轴向负载（N）	74
重量（kg）	1.22[1.65]±10%
保护结构	IP65
绝缘等级	F
绝缘电阻	DC500V 20MΩ以上
绝缘耐压	AC1500V 1分钟
旋转方向	正转指令，从负载侧观看：逆时针（CCW）
振动等级	额定运行时A级
环境 使用环境	温度-20℃~40℃，湿度20%~80%RH（不结露），海拔1000以下（超过温度、海拔范围降低额定值使用）
环境 保管环境	温度-20℃~60℃（不结冻），湿度20%~80%RH（不结露）
抗冲击强度	98m/s^2
抗振性	49m/s^2

转速-转矩 特性曲线

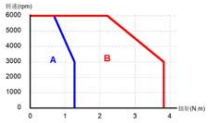

A. 连续使用区域 Continuous Duty Zone
B. 瞬间使用区域 Intermittent Duty Zone

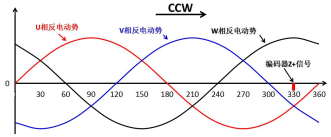

编码器零点与电机相位关系

电机引出线定义

绕组引出线					编码器引出线<6、7位号仅多圈电机用>							[刹车引出线]	
位号	1	2	3	4	1	2	3	4	5	6	7	1	2
颜色	红	蓝	黑	黄绿	屏蔽	红	黑	蓝	蓝黑	棕	棕黑	红	黑
定义	U	V	W	PE	屏蔽	5V	0V	SD+	SD-	VB+	VB-	24V	0V

D 绕组连接器 端子AMP170360-1 塑壳AMP172167-1

C 编码器连接器 端子AMP170359-1 塑壳AMP172169-1

E 刹车连接器 端子AMP170360-1 塑壳AMP172165-1

延长线的连接器型号（需单独购买）

对插端子AMP170362-1	对插端子AMP170361-1	对插端子AMP170362-1
对插塑壳AMP172159-1	对插塑壳AMP172161-1	对插塑壳AMP172157-1

刹车参数：	
额定电压DC（V）	24±10%
额定功率（W）	7.2
励磁电流（A）	0.3±7%
绝缘等级	F
静扭矩（N·m）	≥1.5
绝缘电阻（MΩ）	>100
绝缘耐压	U200V/1s/5mA
回转间隙（°）	<0.5
使用环境温度（℃）	-10～+80
吸引时间（ms）	<50
释放时间（ms）	<20
吸引电压（V）	<16.8
释放电压（V）	>1.5
运转噪音（dB A）	<60

型号	版本号	LL	刹车	油封	前盖颜色	编码器
RSHA-H06J1330A		96	无	有	黑	17位单圈磁编
RSHA-H06J1330A-Z		123	有	有	黑	17位单圈磁编
RSHA-H06G1330A		96	无	有	黑	17位多圈磁编
RSHA-H06G1330A-Z		123	有	有	黑	17位多圈磁编
RSHA-H06L1330A		96	无	有	黑	23位多圈光编
RSHA-H06L1330A-Z		123	有	有	黑	23位多圈光编

设计 Designed		标准化 Standardized		材料(Material):	名称(Title) 400W交流伺服电机
制图 Drawn					型号(Model) 见左下表
校对 Proofread		审核 Checked		重量(Weight)/g: 见技术规格	图号(DWG No.)
工艺 Processed		批准 Approved		阶段标记(Stage Mark)	料号(Part No.)
表单编号 Form No.		版本/版次 Edition/Serial NO.	V1.0	共1页第1页 Page 1 of 1	比例(Scale) NTS