标记(Mark)	处数(No.)	更改文件号(File changes No.)	更改内容(Content changed)	签名(Signature)	日期(Date)

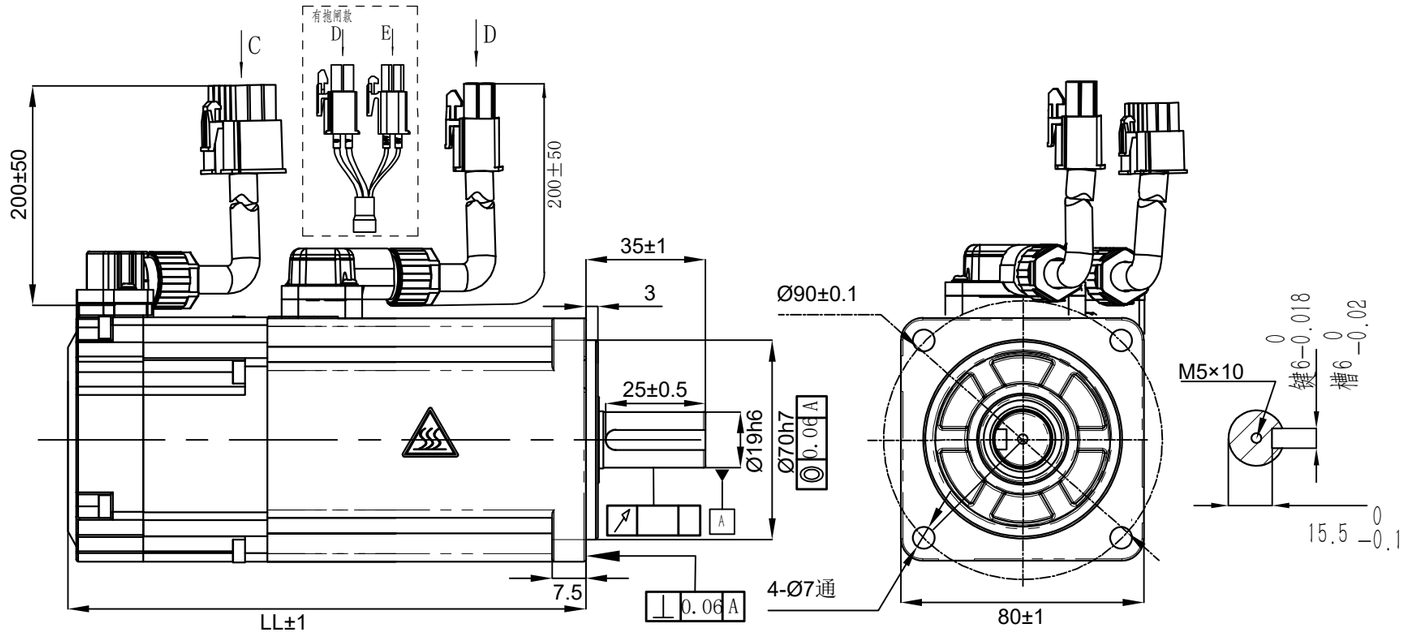

技术要求：

1. 未注直线度、平面度、圆度、同轴度按0.2，平行度、垂直度、对称度按0.6；
2. 未注尺寸公差按±0.2；
3. 虚线框和[]内为带刹车电机参数。

技术规格：	
额定电压（V）	220
额定功率（W）	750
转子极对数（p）	5
额定力矩（N·m）	2.4
瞬时最大力矩（N·m）	8
额定转速/最大转速（rpm）	3000/5000
额定电流（A（rms））	4.8±10%
瞬时最大电流（A（rms））	16±10%
力矩系数（N·m/A（rms））	0.5±10%
反电势系数（$\times10^{-3}$V/rpm）	35±10%
电阻（Ω）	1.4±10%（20℃）
电感（mH）	6.8±20%（20℃）
转动惯量（$\times10^{-4}$kg·m^2）	1.72[1.77]±10%
最大径向负载（N）	392
最大轴向负载（N）	147
重量（kg）	2.2[3]±10%
保护结构	IP65
绝缘等级	F
绝缘电阻	＞20MΩ DC500V
绝缘耐压	1500VAC/1s/5mA
旋转方向	从电机轴伸端看逆时针方向旋转(CCW)
振动等级	额定运行时A级
环境 使用环境	温度-20℃~40℃，湿度20%~80%RH（不结露），海拔1000以下（超过温度、海拔范围降低额定值使用）
环境 保管环境	温度-20℃~60℃（不结冻），湿度20%~80%RH（不结露）
抗冲击强度	98m/s^2
抗振性	49m/s^2

刹车参数：	
额定电压DC（V）	24±10%
额定功率（W）	11.5
励磁电流（A）	0.48
绝缘等级	F
静扭矩（N·m）	≥3.5
绝缘电阻（MΩ）	＞100
绝缘耐压	1500V/1s/5mA
回转间隙（°）	＜0.5
使用环境温度（℃）	-10～+80
吸引时间（ms）	＜70
释放时间（ms）	＜20
吸引电压（V）	＜16.8
释放电压（V）	＞1.5
运转噪音（dB A）	＜60

转速-转矩 特性曲线

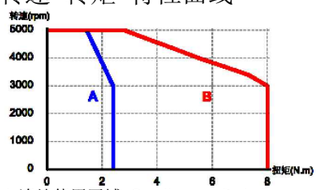

A.连续使用区域 Continuous Duty Zone
B.瞬间使用区域 Intermittent Duty Zone

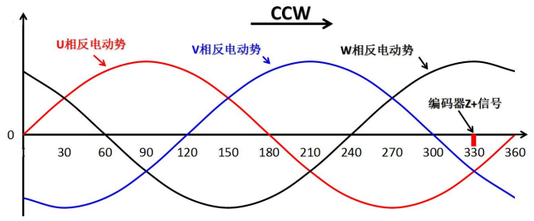

编码器零点与电机相位关系

电机引出线定义

绕组引出线					编码器引出线<6、7位号仅多圈电机用>							[刹车引出线]	
位号	1	2	3	4	1	2	3	4	5	6	7	1	2
颜色	红	蓝	黑	黄绿	屏蔽	红	黑	蓝	蓝黑	棕	棕黑	红	黑
定义	U	V	W	PE	屏蔽	5V	0V	SD+	SD-	VB+	VB-	24V	0V

D 绕组连接器 端子AMP170360-1 塑壳AMP172167-1

C 编码器连接器 端子AMP170359-1 塑壳AMP172169-1

E 刹车连接器 端子AMP170360-1 塑壳AMP172165-1

延长线的连接器型号（需单独购买）

对插端子AMP170362-1 对插塑壳AMP172159-1	对插端子AMP170361-1 对插塑壳AMP172161-1	对插端子AMP170362-1 对插塑壳AMP172157-1

型号	版本号	LL	刹车	油封	前盖颜色	编码器
RSHA-H08J2430A		106	无	有	黑	17位单圈磁编
RSHA-H08J2430A-Z		140	有	有	黑	17位单圈磁编
RSHA-H08G2430A		106	无	有	黑	17位多圈磁编
RSHA-H08G2430A-Z		140	有	有	黑	17位多圈磁编
RSHA-H08L2430A		106	无	有	黑	23位多圈光编
RSHA-H08L2430A-Z		140	有	有	黑	23位多圈光编

设计 Designed			标准化 Standardized		
制图 Drawn					
校对 Proofread			审核 Checked		
工艺 Processed			批准 Approved		
表单编号 Form No.			版本/版次 Edition/Serial NO.	V1.0	

材料(Material):

重量(Weight)/g:见技术规格

阶段标记(Stage Mark)

共1页第1页Page 1 of 1

名称(Title): 750W交流伺服电机

型号(Model): 见左下表

图号(DWG No.)

料号(Part No.)

比例(Scale): NTS