性能参数

项目	单位	数值
额定功率	W	1000
额定电压	V	220
额定电流	A	5.5
峰值电流	A	16.5
额定转速	r/min	3000
峰值转速	r/min	6000
额定力矩	N.m	3.2
峰值力矩	N.m	9.6
反电势	V/krpm	38.5
力矩系数	N.m/A	0.6
转子惯量	kg.m²×10	2.2
绕组（线间）电阻	Ω	1.1
绕组（线间）电感	mH	4.8
电气时间常数	ms	4.4
极对数		5
重量	kg	4.2

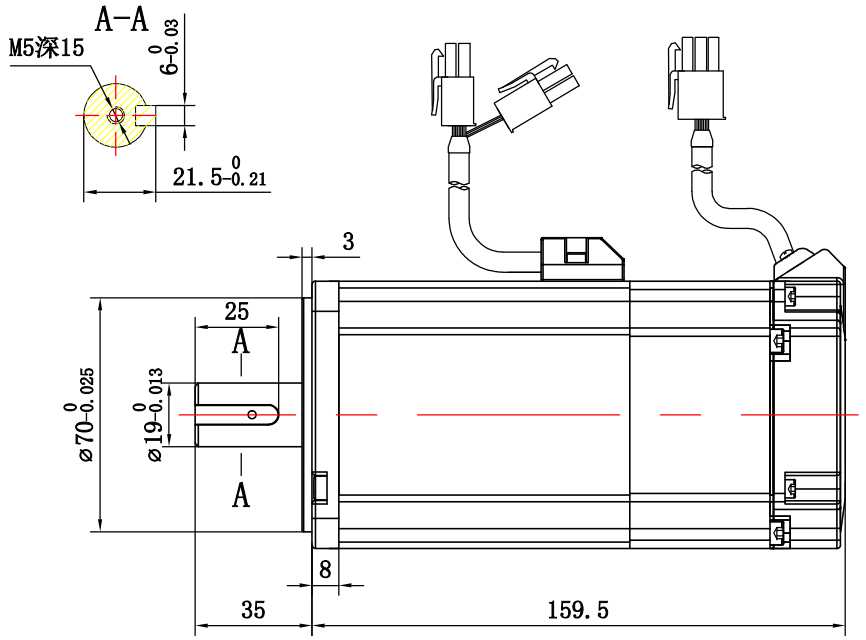

银色外观

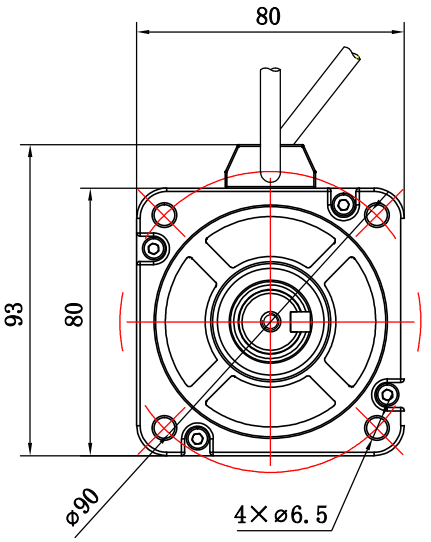

连接器

编码器零点与电机相位关系

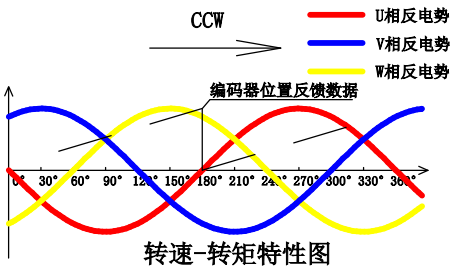

转速-转矩特性图

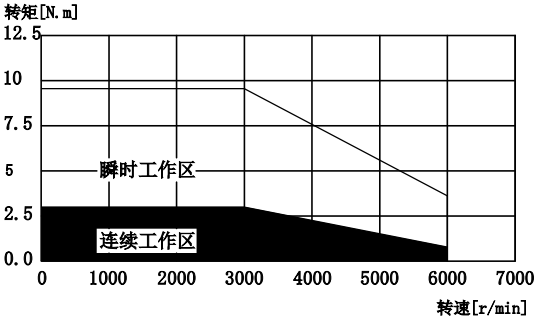

制动器参数		
项目	单位	参数
用途	-	保持制动
保持转矩	Nm	3.2
供电电压	Vdc±10	24
脱离时间	ms	40
吸合时间	ms	60
回转间隙	°	1.7

伺服电机的过载保护特性

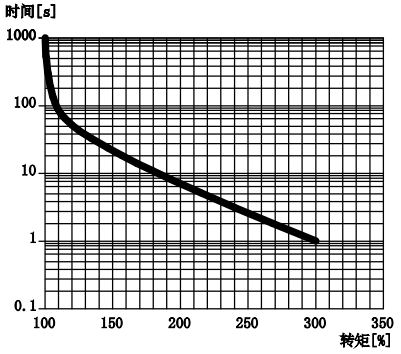

注：以上过载保护特性并不保证可在100%以上输出条件下连续使用
使用时，请将有效转矩控制在“转速-转矩特性”的连续使用范围内

动力线

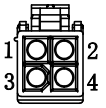

插座型号	插头：AMP/172167-1 插针：AMP/170360-1			
线　长	250mm±50			
针脚编号	1	2	3	4
定　义	U	V	W	PE

抱闸线

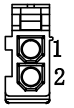

插座型号	插头：AMP/172233-1 插针：AMP/170360-1	
线　长	250mm±50	
针脚编号	1	2
定　义	Brk+	Brk-

编码器线

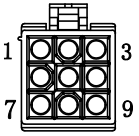

插座型号	插头：AMP/172169-1 插针：AMP/170359-1								
线　长	250mm±50(6.7号位仅多圈使用)								
针脚编号	1	2	3	4	5	6	7	8	9
定　义	PE	5V	0V	SD+	SD-	B+	B-	空	空

符合RoHS指令
G表示关键尺寸
Z表示重要尺寸

借(通)用件登记	
年 月 日启用	
版本	22/9/6

标示	处数		更改文件号	签名	标记日期
标记	处数	分 区	更改文件号	签 名	年、月、日
设 计			标准化		
			会 签		
审 核					
工 艺			批 准		

规格书

深圳锐特机电技术有限公司

17位磁编单圈/多圈，23位光编多圈

阶段标记	数量	比例	RSNA-M08(JGL)3230A-Z V3.1W
阶段S 阶段A 阶段B 阶段D	数量	比例	
共 张	第 张		