性能参数

项目	单位	数值
额定功率	W	600
额定电压	V	DC48
额定电流	A	15
峰值电流	A	45
额定转速	r/min	3000
峰值转速	r/min	3200
额定力矩	N.m	1.91
峰值力矩	N.m	5.73
反电势	V/krpm	8.5
力矩系数	N.m/A	0.127
转子惯量	$kg.m^2 \times 10^{-4}$	0.68
绕组（线间）电阻	Ω	0.25
绕组（线间）电感	mH	0.43
电气时间常数	ms	1.7
极对数		5
重量	kg	1.7

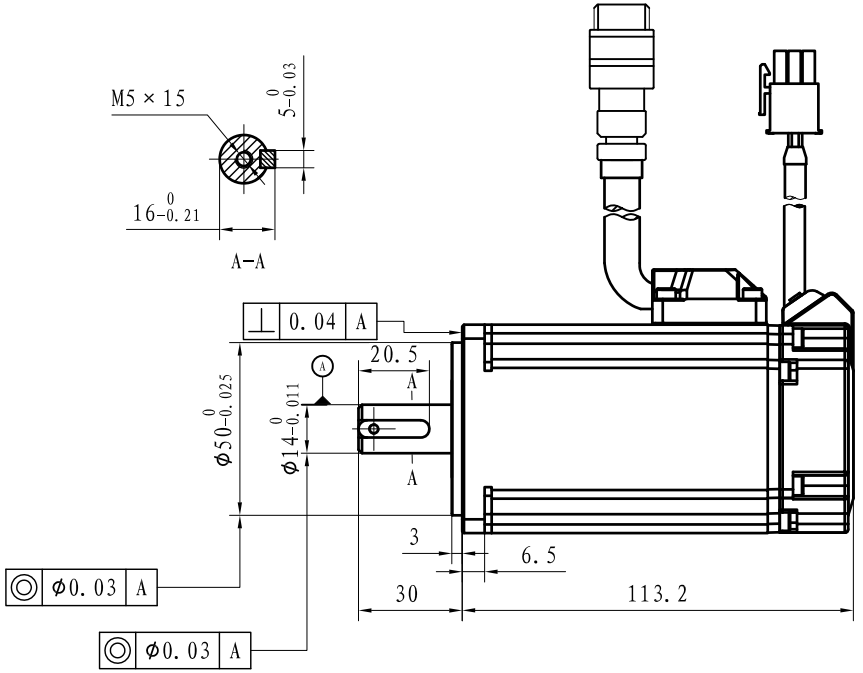

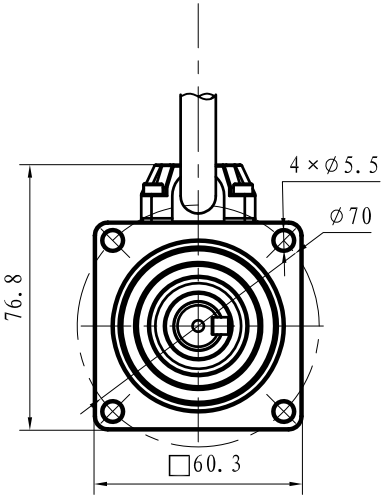

连接器

编码器零点与电机相位关系

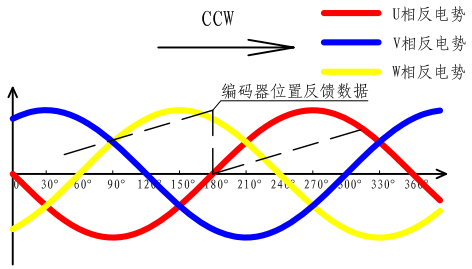

动力线

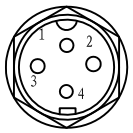

插座型号	插头：SD20-4P			
线　长	250mm±50			
针脚编号	1	2	3	4
定　义	U	V	W	PE

编码器线

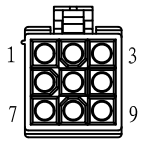

插座型号	插头：AMP/172169-1 插针：AMP/170359-1								
线　长	250mm±50 (6,7号位多圈)								
针脚编号	1	2	3	4	5	6	7	8	9
定　义	PE	5V	0V	SD+	SD-	VB+	VB-	/	/
编码器类型	17位磁编单圈/多圈，23位光编多圈								

转速-转矩特性图

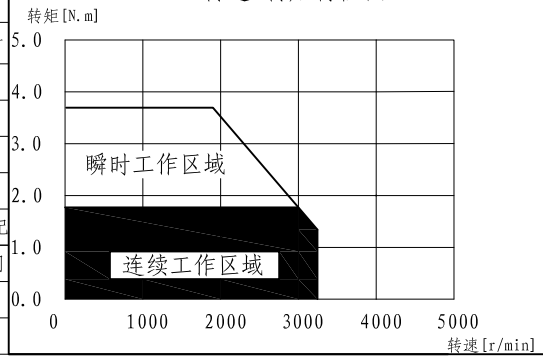

伺服电机的过载保护特性

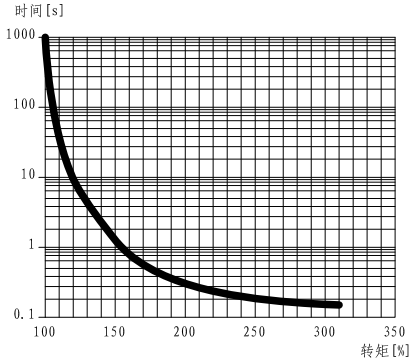

注：以上过载保护特性并不保证可在100%以上输出条件下连续使用
使用时，请将有效转矩控制在“转速-转矩特性”的连续使用范围内

符合RoHS指令
G表示关键尺寸
Z表示重要尺寸
借(通)用件登记
年 月 日启用
版本 25/5/12

标记	处数	分区	更改文件号	签名	年、月、日	规格书	深圳锐特机电技术有限公司
							17位磁编单圈/多圈，23位光编多圈
设计			标准化			阶段标记 数量 比例	TSWA-06(JGL)2030A-48
						1:1.5	
审核			会签				
工艺			批准			共 1 张 第 1 张	